Widok Podciąg P1 – 1 szt. 1:25 · Przekrój poprzeczny Podciąg P1 – 1 szt. 1:25 · Widok Podciąg P2 – 1 szt. 1:25 · Przekrój poprzeczny Podciąg P2 – 1 szt. 1:25

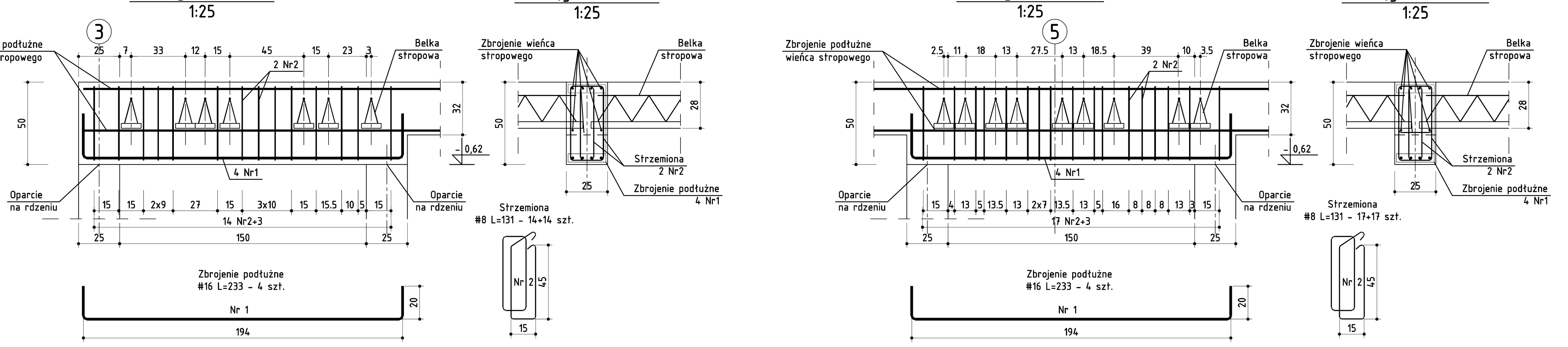

Widok Nadproże N1 – 1 szt. 1:25 · Przekrój poprzeczny Nadproże N1 – 1 szt. 1:25 · Widok Nadproże N2 – 8 szt. 1:25 · Przekrój poprzeczny Nadproże N2 – 8 szt. 1:25 · Widok Nadproże N3 – 4 szt. 1:25 · Przekrój poprzeczny Nadproże N3 – 4 szt. 1:25

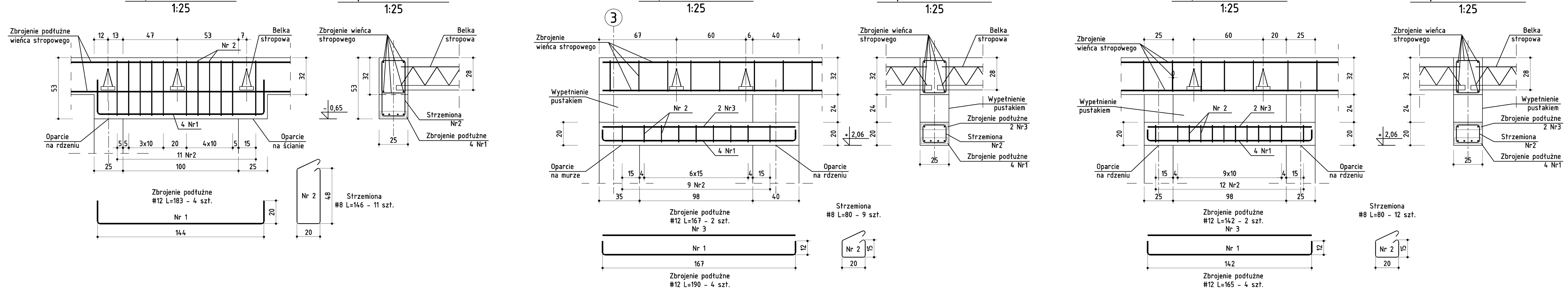

Widok Nadproże N4 – 8 szt. 1:25 · Przekrój poprzeczny Nadproże N4 – 8 szt. 1:25 · Widok Nadproże N5 – 8 szt. 1:25 · Przekrój poprzeczny Nadproże N5 – 8 szt. 1:25

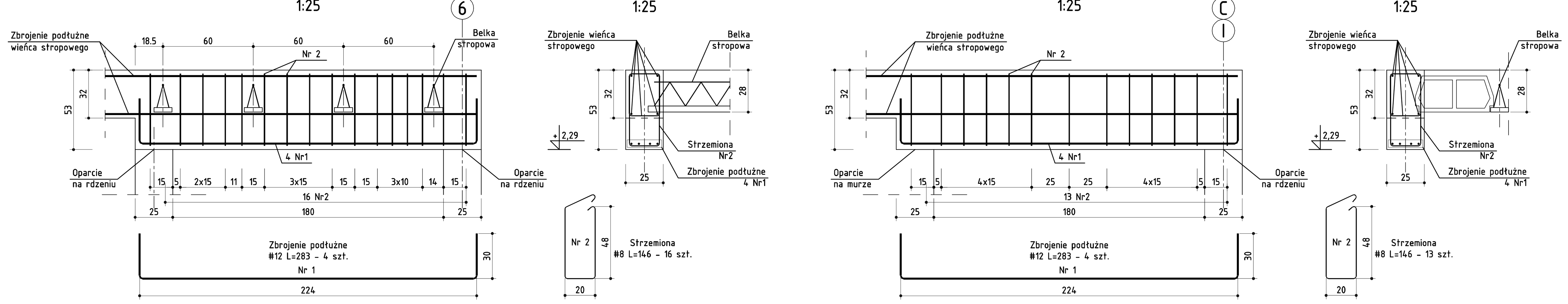

ZESTAWIENIE STALI ZBROJENIOWEJ PODCIĄG P1

L.p.	Nr pręta	ϕ [mm]	Długość [m]	Ilość [szt.]	Razem [m] BSt500S ϕ 8	ϕ 16
[1]	[2]	[3]	[4]	[5]	[6]	[7]
1	1	16	2,330	4	-	9,32
2	2	8	1,310	28	36,68	-
Długość łączna wg średnic				[m]	36,68	9,32
Ciężar jednostkowy wg średnic				[kg/m]	0,395	1,580
Ciężar łączny wg średnic				[kg]	15	15
Ciężar łączny wg gatunku				[kg]	30	
Ogółem				**[kg]**	**30**	

ZESTAWIENIE STALI ZBROJENIOWEJ PODCIĄG P2

L.p.	Nr pręta	ϕ [mm]	Długość [m]	Ilość [szt.]	Razem [m] BSt500S ϕ 8	ϕ 16
[1]	[2]	[3]	[4]	[5]	[6]	[7]
1	1	16	2,330	4	-	9,32
2	2	8	1,310	34	44,54	-
Długość łączna wg średnic				[m]	44,54	9,32
Ciężar jednostkowy wg średnic				[kg/m]	0,395	1,580
Ciężar łączny wg średnic				[kg]	18	15
Ciężar łączny wg gatunku				[kg]	33	
Ogółem				**[kg]**	**33**	

ZESTAWIENIE STALI ZBROJENIOWEJ NADPROŻE N1

L.p.	Nr pręta	ϕ [mm]	Długość [m]	Ilość [szt.]	Razem [m] BSt500S ϕ 8	ϕ 12
[1]	[2]	[3]	[4]	[5]	[6]	[7]
1	1	12	1,830	4	-	7,32
2	2	8	1,460	11	16,06	-
Długość łączna wg średnic				[m]	16,06	7,32
Ciężar jednostkowy wg średnic				[kg/m]	0,395	0,888
Ciężar łączny wg średnic				[kg]	7	7
Ciężar łączny wg gatunku				[kg]	14	
Ogółem				**[kg]**	**14**	

ZESTAWIENIE STALI ZBROJENIOWEJ NADPROŻE N2

L.p.	Nr pręta	ϕ [mm]	Długość [m]	Ilość [szt.]	Razem [m] BSt500S ϕ 8	ϕ 12
[1]	[2]	[3]	[4]	[5]	[6]	[7]
1	1	12	1,900	4	-	7,60
2	2	8	0,800	9	7,20	-
3	3	12	1,670	2	-	3,34
Długość łączna wg średnic				[m]	7,20	10,94
Ciężar jednostkowy wg średnic				[kg/m]	0,395	0,888
Ciężar łączny wg średnic				[kg]	3	10
Ciężar łączny wg gatunku				[kg]	13	
Ogółem				**[kg]**	**13**	

ZESTAWIENIE STALI ZBROJENIOWEJ NADPROŻE N3

L.p.	Nr pręta	ϕ [mm]	Długość [m]	Ilość [szt.]	Razem [m] BSt500S ϕ 8	ϕ 12
[1]	[2]	[3]	[4]	[5]	[6]	[7]
1	1	12	1,650	4	-	6,60
2	2	8	0,800	12	9,60	-
3	3	12	1,420	2	-	2,84
Długość łączna wg średnic				[m]	9,60	9,44
Ciężar jednostkowy wg średnic				[kg/m]	0,395	0,888
Ciężar łączny wg średnic				[kg]	4	9
Ciężar łączny wg gatunku				[kg]	13	
Ogółem				**[kg]**	**13**	

ZESTAWIENIE STALI ZBROJENIOWEJ NADPROŻE N4

L.p.	Nr pręta	ϕ [mm]	Długość [m]	Ilość [szt.]	Razem [m] BSt500S ϕ 8	ϕ 12
[1]	[2]	[3]	[4]	[5]	[6]	[7]
1	1	12	2,830	4	-	11,32
2	2	8	1,460	16	23,36	-
Długość łączna wg średnic				[m]	23,36	11,32
Ciężar jednostkowy wg średnic				[kg/m]	0,395	0,888
Ciężar łączny wg średnic				[kg]	10	11
Ciężar łączny wg gatunku				[kg]	21	
Ogółem				**[kg]**	**21**	

ZESTAWIENIE STALI ZBROJENIOWEJ NADPROŻE N5

L.p.	Nr pręta	ϕ [mm]	Długość [m]	Ilość [szt.]	Razem [m] BSt500S ϕ 8	ϕ 12
[1]	[2]	[3]	[4]	[5]	[6]	[7]
1	1	12	2,830	4	-	11,32
2	2	8	1,460	13	18,98	-
Długość łączna wg średnic				[m]	18,98	11,32
Ciężar jednostkowy wg średnic				[kg/m]	0,395	0,888
Ciężar łączny wg średnic				[kg]	8	11
Ciężar łączny wg gatunku				[kg]	19	
Ogółem				**[kg]**	**19**	

Materiały:

Zbrojenie — stal A-IIIN, BSt500S, 567 kg
Otulina — 2,5 cm

Uwaga:

1. Wymiary zewnętrzne prętów.
2. Rysunki projektu rozpatrywać łącznie.
Budynki 1L symetryczne do bydynków 1P względem osi 4.

TYP BLOKU: 1L, 1P

AutoCAD LT nr. seryjny: 347-92291878
PRAWA AUTORSKIE ZASTRZEŻONE. USTAWA Z DN. 4.02.1994

BIURO PROJEKTOWE: www.archi99.pl — ARCHI 99 PRACOWNIA PROJEKTOWA, UL. PADEREWSKIEGO 36c/9, 63-400 OSTRÓW WLKP. tel. +48 (062) 738 73 55, tel. +48 (062) 591 19 56, fax. +48 (062) 738 73 55, e-mail: archi99@wp.pl, archi99@neostrada.pl

INWESTOR:	Miejski Zakład Gospodarki Mieszkaniowej MZGM Sp. z o.o. 63-400 Ostrów Wielkopolski, ul. Kościuszki 14	BRANŻA:	KONSTRUKCJA
OBIEKT:	BUDYNEK MIESZKALNY WIELORODZINNY	STADIUM:	PROJEKT WYKONAWCZY
LOKALIZACJA:	63-400 Ostrów Wielkopolski, ul. Klasztorna 20A	DATA:	czerwiec 2020
TEMAT OPRACOWANIA:	BUDOWA BUDYNKU MIESZKALNEGO WIELORODZINNEGO	OBRĘB MAPY: 0124	NR DZIAŁKI: 5/6
NAZWA RYSUNKU:	ZBROJENIE PODCIĄGÓW P1, P2 I NADPROŻY N1, N2, N3, N4, N5	SKALA: 1:25	NR RYS.: KW-15
PROJEKTANT:	mgr inż. ADAM MAURY	NR UPR. 141/DOŚ/08	PODPIS
OPRACOWAŁ:		NR UPR.	PODPIS
SPRAWDZAJĄCY:	mgr inż. WOJCIECH MODRZYŃSKI	NR UPR. WKP/0213/POOK/04	PODPIS